Diskóljós.

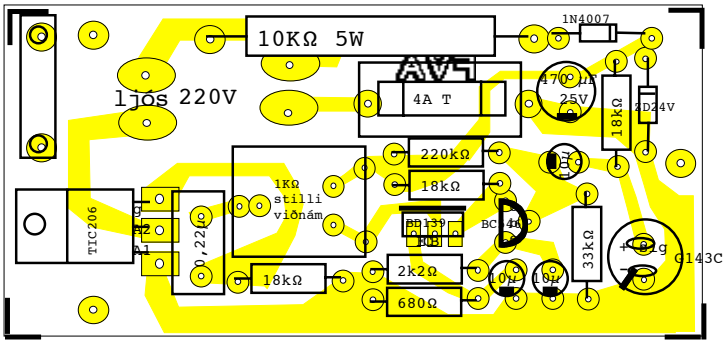

Lit á mótstöðurnar í rásinni

málmfleti

BD139

texti

18kΩ brúnt grátt app.gult

2k2Ω rautt rautt rautt

220kΩ rautt rautt gult

680Ω blátt grátt brúnt
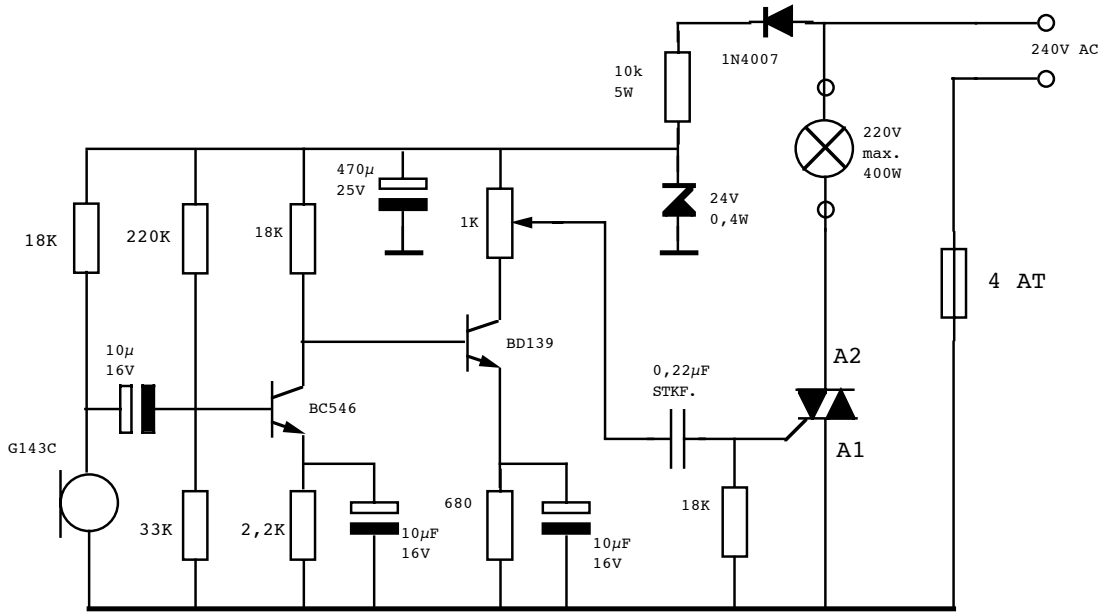
33kΩ app.gult app.gult app.gult