Rafmagnstöflur í einbýlishúsi
- Sýnishorn af einlínumyndum .

Hér er gert ráð fyrir að orkuveita setji upp inntaksskáp með orkumæli.

Inntakstafla Orkuveitu A0

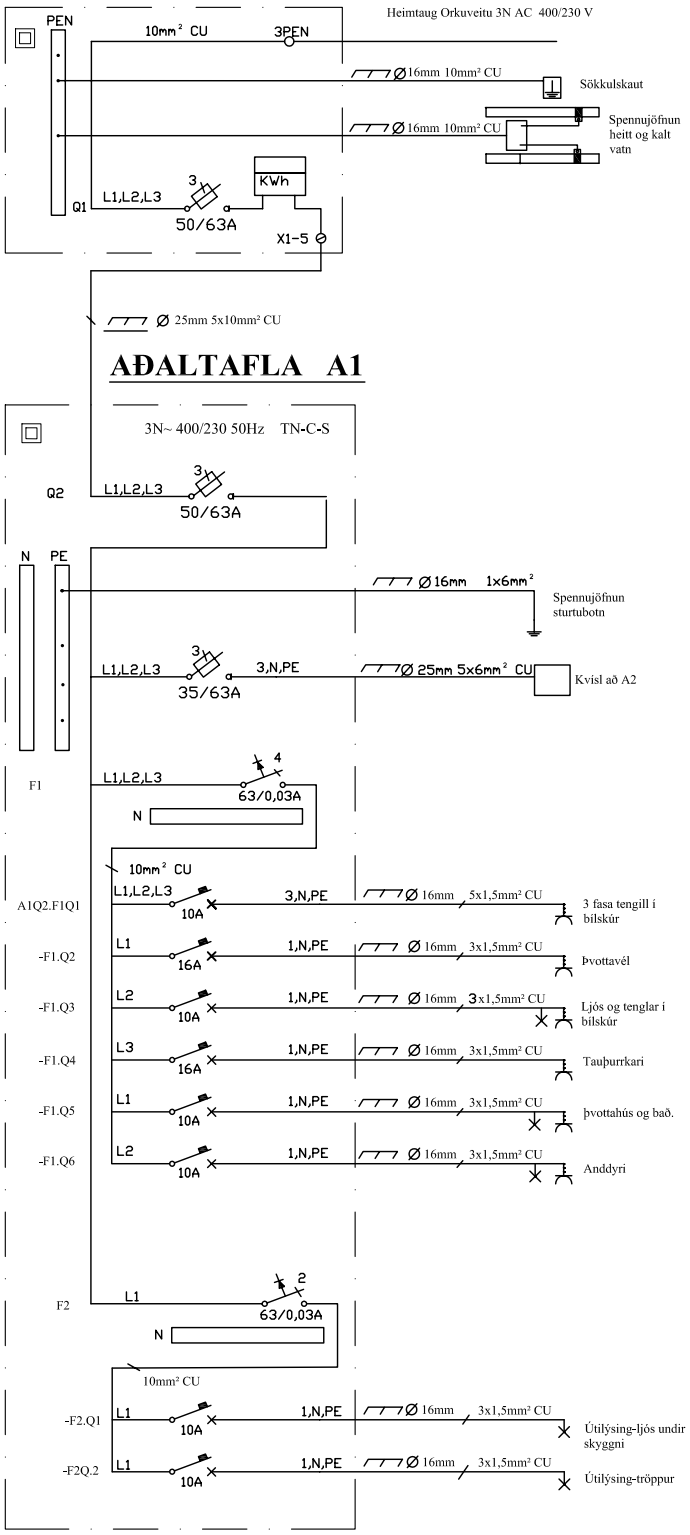
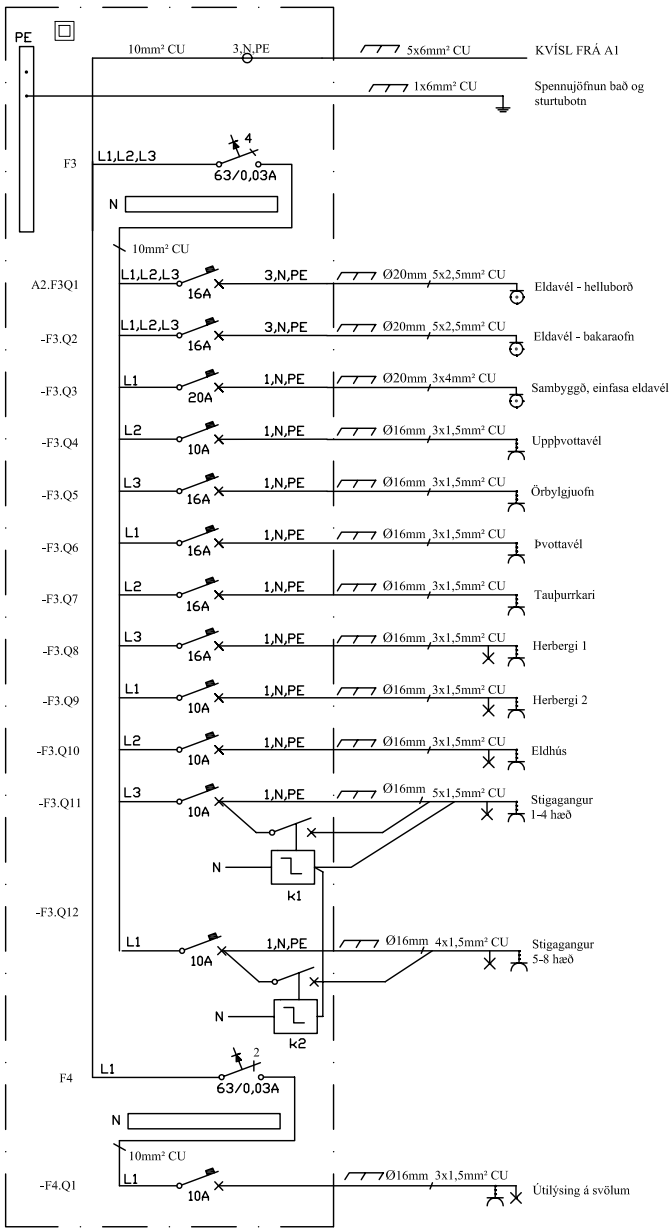
Greinatafla A2